HOLZ IST UNSERE WELT

LIEFER-PROGRAMM

muenchinger-holz.de

FSC
www.fsc.org
FSC® C021043
Das Zeichen für verantwortungsvolle Waldwirtschaft

ift ZERTIFIZIERT
Produktqualität
Lamellierte und keilgezinkte Profile für Holzfenster QM309
Reg.- Nr.: 591 7516540

PEFC
PEFC/04-32-0801
Förderung nachhaltiger Waldwirtschaft
www.pefc.de

LAMELLIERTE KANTELN

HOLZART	AUFBAU	DIMENSIONEN
EUROPÄISCHE NADELHÖLZER		
KIEFER* D4-Kleber nach EN 204, im Prinzip fehlerfrei, Rifts/Halbrifts, mehrfach verleimt, Blockprofil, künstlich getrocknet. **Auch mit FSC®- oder PEFC-Zertifikat erhältlich!**	DKD DDD DKK DDK	63 x 76 / 88 / 95 / 120 mm 72 x 76 / 88 / 95 / 105 / 115 / 125 / 145 mm 84 x 76 / 88 / 95 / 105 / 115 / 125 / 145 mm 96 x 76 / 88 / 95 / 105 / 115 / 125 / 145 mm
	KKK K70+KK70+	56 x 76 / 88 / 95 / 120 mm 63 x 76 / 88 / 95 / 120 mm 72 x 76 / 88 / 95 / 105 / 115 / 125 / 145 mm 84 x 76 / 88 / 95 / 105 / 115 / 125 / 145 mm 96 x 88 / 95 / 105 / 115 / 125 / 145 mm
FICHTE* Punktäste und Harzgallen wie bei Fichte charakteristisch, nicht ausgeschlossen, D4-Kleber nach EN 204, im Prinzip fehlerfrei, Rifts/Halbrifts, mehrfach verleimt, Blockprofil, künstlich getrocknet. **Auch mit FSC®- oder PEFC-Zertifikat erhältlich!**	DKD DDD DKK DDK	63 x 76 / 88 / 95 / 120 mm 72 x 88 / 95 / 105 / 115 / 145 mm 84 x 88 / 95 / 105 / 115 / 145 mm 96 x 88 / 95 / 105 / 115 / 145 mm
	KKK K70+KK70+	63 x 76 / 88 / 95 / 120 mm 72 x 76 / 88 / 95 / 105 / 115 / 125 / 145 mm 84 x 76 / 88 / 95 / 105 / 115 / 145 mm 96 x 76 / 88 / 95 / 105 / 115 / 145 mm

D = durchgehende Lage / K = keilgezinkte Lage
**i.f.t.-Rosenheim überwachte Produktion geprüft nach EN 13307-NK3*

Sämtliche Sondermaße oder spezielle Aufbauten z. B. für Holz-Alu-Einsatz bei entsprechender Abnahmemenge auf Anfrage!

Adolf Münchinger · Holz-Import-Export GmbH & Co. KG · Schlattstraße 19 · DE-75443 Ötisheim · Tel. +49 7041 95150 · Fax +49 7041 8160930
office@muenchinger-holz.de · **www.muenchinger-holz.de**

LAMELLIERTE KANTELN

HOLZART	AUFBAU	DIMENSIONEN
EUROPÄISCHE NADELHÖLZER		
EUROPÄISCHE LÄRCHE* mit Farbunterschieden wie bei europ. Lärche üblich, D4-Kleber nach EN 204, im Prinzip fehlerfrei, Rifts/Halbrifts, mehrfach verleimt, Blockprofil, künstlich getrocknet **Auch mit PEFC-Zertifikat erhältlich!**	DKD DDD DKK DDK	72 x 86 mm 84 x 86 mm 96 x 86 mm weitere Dimensionen auf Anfrage
	KKK K70+KK70+	72 x 86 mm 84 x 86 mm 96 x 86 mm weitere Dimensionen auf Anfrage
TANNE* mit Farbunterschieden wie bei Tanne üblich, D4-Kleber nach EN 204, im Prinzip fehlerfrei, Rifts/Halbrifts, mehrfach verleimt, Blockprofil, künstlich getrocknet **Auch mit FSC®- oder PEFC-Zertifikat erhältlich!**	DKD DDD DKK DDK	63 x 76 / 88 / 95 / 120 mm 72 x 76 / 88 / 95 / 105 / 115 / 125 / 145 mm 84 x 76 / 88 / 95 / 105 / 115 / 125 / 145 mm 96 x 76 / 88 / 95 / 105 / 115 / 125 / 145 mm
	KKK K70+KK70+	63 x 76 / 88 / 95 / 120 mm 72 x 76 / 88 / 95 / 105 / 115 / 125 / 145 mm 84 x 76 / 88 / 95 / 105 / 115 / 125 / 145 mm 96 x 76 / 88 / 95 / 105 / 115 / 125 / 145 mm
EUROPÄISCHE LAUBHÖLZER		
BUCHE D4-Kleber nach EN 204, aus gedämpfter Buche erzeugt, keine Gewähr gegen Holzart bedingten Verzug, natürlicheFarbunterschiede wie bei Buche vorkommend erlaubt, mehrfach verleimt, Blockprofil, künstlich getrocknet **Auch mit PEFC-Zertifikat erhältlich!**	DKD DDD DKK DDK	72 x 86 mm weitere Dimensionen auf Anfrage

D = durchgehende Lage / K = keilgezinkte Lage
**i.f.t.-Rosenheim überwachte Produktion geprüft nach EN 13307-NK3*

Sämtliche Sondermaße oder spezielle Aufbauten z. B. für Holz-Alu-Einsatz bei entsprechender Abnahmemenge auf Anfrage!

Adolf Münchinger · Holz-Import-Export GmbH & Co. KG · Schlattstraße 19 · DE-75443 Ötisheim · Tel. +49 7041 95150 · Fax +49 7041 8160930
office@muenchinger-holz.de · **www.muenchinger-holz.de**

LAMELLIERTE KANTELN

HOLZART	AUFBAU	DIMENSIONEN
EUROPÄISCHE LAUBHÖLZER		
EUROPÄISCHE EICHE natürliche Farbunterschiede sowie teilweise vorkommender Splint, auch im Sichtbereich, nicht ausgeschlossen, D4-Kleber nach EN 204, mehrfach verleimt, Blockprofil, künstlich getrocknet **Auch mit FSC®- oder PEFC-Zertifikat erhältlich!**	DKD DDD DKK DDK	72 x 86 / 105 / 115 / 145 mm 84 x 86 / 105 / 115 / 145 mm 96 x 86 / 105 / 115 / 145 mm
	KKK	72 x 86 / 115 mm weitere Dimensionen auf Anfrage
E. GLOBULUS Rohdichte 850 kg+, D4-Kleber nach EN 204, Rifts/Halbrifts, kleine gesund verwachsene Äste und Spiegel wie bei E. Globulus aus Galizien charakteristisch, nicht ausgeschlossen, mehrfach verleimt, Blockprofil, künstlich getrocknet **Auch mit FSC®- oder PEFC-Zertifikat erhältlich!**	DKD DDD	72 x 75 / 86 / 105 / 115 / 145 mm 84 x 86 / 105 / 115 / 145 mm 96 x 86 / 105 / 115 / 145 mm
	KKK	72 x 75 / 86 / 105 / 115 / 145 mm 84 x 86 / 105 / 115 / 145 mm 96 x 86 / 105 / 115 / 145 mm
AFRIKANISCHE LAUBHÖLZER		
SIPO MAHAGONI D4-Kleber nach EN 204, mehrfach verleimt, Blockprofil, künstlich getrocknet **Teilmengen nach Rücksprache auch mit FSC®-Zertifikat erhältlich!**	DKD DDD DKK DDK	72 x 86 / 105 / 115 / 145 mm 84 x 86 / 105 / 115 / 145 mm 96 x 86 / 105 / 115 / 145 mm weitere Dimensionen auf Anfrage
	KKK	72 x 86 mm weitere Dimensionen auf Anfrage
SAPELI D4-Kleber nach EN 204, mehrfach verleimt, Blockprofil, künstlich getrocknet **Auch mit FSC®- Zertifikat erhältlich!**	DKD DDD DKK DDK	72 x 86 / 105 / 115 / 145 mm 84 x 86 / 105 / 115 / 145 mm 96 x 86 / 105 / 115 / 145 mm weitere Dimensionen auf Anfrage
	KKK	63 x 86 mm 72 x 86 mm weitere Dimensionen auf Anfrage

D = durchgehende Lage / K = keilgezinkte Lage

Sämtliche Sondermaße oder spezielle Aufbauten z. B. für Holz-Alu-Einsatz bei entsprechender Abnahmemenge auf Anfrage!

Adolf Münchinger · Holz-Import-Export GmbH & Co. KG · Schlattstraße 19 · DE-75443 Ötisheim · Tel. +49 7041 95150 · Fax +49 7041 8160930
office@muenchinger-holz.de · **www.muenchinger-holz.de**

LAMELLIERTE KANTELN

HOLZART	AUFBAU	DIMENSIONEN
AMERIKANISCHE NADELHÖLZER		
HEMLOCK Mineral- und Rindeneinläufe wie bei kanad. Hemlock charakteristisch nicht ausgeschlossen, D4-Kleber nach EN 204, im Prinzip fehlerfrei, Rifts/Halbrifts, mehrfach verleimt, Blockprofil, künstlich getrocknet **Auch mit PEFC-Zertifikat erhältlich!**	DKD DDD DKK DDK	72 x 86 / 102 / 115 / 145 mm 84 x 86 / 102 / 115 / 145 mm 96 x 86 / 102 / 115 / 145 mm
OREGON PINE* teilweise vorkommender, Holzart charakteristischer Splint und evtl. vorkommende Harzgallen, können nicht ausgeschlossen werden, D4-Kleber nach EN 204, Decklagen mind. 24 mm haltend, im Prinzip fehlerfrei, Rifts/Halbrifts, Mittellage(n) keilgezinkt und/oder stabverleimt, nach unseren Möglichkeiten, mehrfach **Auch mit PEFC-Zertifikat erhältlich!**	DKD DDD DKK DDK	72 x 86 / 115 / 145 mm 84 x 86 / 115 / 145 mm 96 x 86 / 115 / 145 mm
RED GRANDIS Rohdichte ca. 570 kg+, einheitliche Farbe, D4-Kleber nach EN 204, mehrfach **Auch mit FSC®-Zertifikat erhältlich!**	DKD KKK	72 / 84 / 96 x 86 / 115 / 145 mm
AMERIKANISCHE HÖLZER		
WEISSEICHE natürliche Farbunterschiede sowie teilweise vorkommender Splint; auch im Sichtbereich, nicht ausgeschlossen, D4-Kleber nach EN 204, mehrfach verleimt, Blockprofil, künstlich getrocknet **Auch mit FSC®- oder PEFC-Zertifikat erhältlich!**	DKD DDD DKK DDK	63 x 86 / 105 / 115 / 145 mm 72 x 86 / 105 / 115 / 145 mm 84 x 86 / 105 / 115 / 145 mm 96 x 86 / 105 / 115 / 145 mm

D = durchgehende Lage / K = keilgezinkte Lage
**i.f.t.-Rosenheim überwachte Produktion geprüft nach EN 13307-NK3*

Sämtliche Sondermaße oder spezielle Aufbauten z. B. für Holz-Alu-Einsatz bei entsprechender Abnahmemenge auf Anfrage!

Adolf Münchinger · Holz-Import-Export GmbH & Co. KG · Schlattstraße 19 · DE-75443 Ötisheim · Tel. +49 7041 95150 · Fax +49 7041 816093 0
office@muenchinger-holz.de · **www.muenchinger-holz.de**

LAMELLIERTE KANTELN

HOLZART	AUFBAU	DIMENSIONEN
AMERIKANISCHE LAUBHÖLZER		
AMERIK. AHORN D4-Kleber nach EN 204, mehrfach verleimt, Blockprofil, künstlich getrocknet	DKD DDD DKK DDK	72 x 86 mm weitere Dimensionen auf Anfrage
AMERIK. ESCHE D4-Kleber nach EN 204, mehrfach verleimt, Blockprofil, künstlich getrocknet	DKD DDD DKK DDK	72 x 86 mm weitere Dimensionen auf Anfrage
AMERIK. KIRSCHE typische Cherry-Merkmale wie "Gummi-Streifen", nicht ausgeschlossen, D4-Kleber nach EN 204, mehrfach verleimt, künstlich getrocknet	DKD DDD DKK DDK	72 x 86 mm weitere Dimensionen auf Anfrage
AMERIK. NUSSBAUM D4-Kleber nach EN 204, mehrfach verleimt, Blockprofil, künstlich getrocknet	DKD DDD DKK DDK	72 x 86 mm weitere Dimensionen auf Anfrage
ASIATISCHE LAUBHÖLZER		
MERANTI Rohdichte 450 kg+, D4-Kleber nach EN 204, mehrfach verleimt, Blockprofil, künstlich getrocknet **Auch mit PEFC-Zertifikat erhältlich!**	DKD DDD DKK DDK	63 x 86 / 125 mm 72 x 86 / 105 / 115 / 125 / 145 mm 84 x 86 / 105 / 115 / 125 / 145 mm 96 x 86 / 105 / 115 / 125 / 145 mm

D = durchgehende Lage / K = keilgezinkte Lage

Sämtliche Sondermaße oder spezielle Aufbauten z. B. für Holz-Alu-Einsatz bei entsprechender Abnahmemenge auf Anfrage!

Adolf Münchinger · Holz-Import-Export GmbH & Co. KG · Schlattstraße 19 · DE-75443 Ötisheim · Tel. +49 7041 95150 · Fax +49 7041 8160930
office@muenchinger-holz.de · **www.muenchinger-holz.de**

LAMELLIERTE KANTELN

HOLZART	AUFBAU	DIMENSIONEN
MODIFIZIERTE NADELHÖLZER		
UNAVITA ACCOYA® erzeugt aus der Pinus radiata. Accoya® Decklagen mind. 22 mm stark in fallender Struktur, hier können teils starke Farbunterschiede und Lattenstreifen wie typisch für Accoya auftreten und stellen keinen Reklamationsgrund dar, für deckenden Anstrich (außen!), Accsys empfiehlt die Verwendung von Edelstahlschrauben, und -Beschlägen usw. die direkt mit dem Holz in Kontakt treten bzw. in irgendeiner Weise mit der verbleibenden Rest-Essigsäure in Kontakt kommen können, die Verleimung der Flächen erfolgt mit PU-Kleber, nach der Verleimung nicht zusätzlich nachgehobelt (es kann etwas PU Leimaustritt an den Kanten geben!) **Erhältlich als reine Accoya®-Kantel oder in der Kombination mit Kiefer oder Fichte in Rifts/ Halbrifts** **Auch mit PEFC-Zertifikat erhältlich!**	DKD DDD DKK DDK weitere Aufbauten auf Anfrage	72 x 88 / 105 / 115 / 145 mm (3-fach) 84 x 88 / 105 / 115 / 145 mm (3-fach) 94 x 88 / 105 / 115 / 145 mm (4-fach) weitere Dimensionen auf Anfrage
MÜNCHINGER ENERGYLINE		
MÜNCHINGER ENERGYLINE FICHTE Decklagen in Fichte, Punktäste und Harzgallen wie bei Fichte charakteristisch, nicht ausgeschlossen, im Prinzip fehlerfrei, Rifts/Halbrifts, Mittellage aus hochdichtem Dämmstoff, Lambda-Wert 0,04 W/m²K, Dämmkern bestehend aus Einzellängen 2,15 m in der Länge stumpf aneinander gelegt, nicht verleimt, anfallende Verschnittlängen werden ebenfalls eingelegt, mit einseitigem Fichte-Echtholzanleimer, verleimt mit PU-Kleber, mehrfach verleimt **Auch mit PEFC-Zertifikat erhältlich!**	DKD DDD DKK DDK KKK K70+KK70+	72 x 88 / 105 / 115 / 145 mm 84 x 88 / 105 / 115 / 145 mm 96 x 88 / 105 / 115 / 145 mm

D = durchgehende Lage / K = keilgezinkte Lage

Sämtliche Sondermaße oder spezielle Aufbauten z. B. für Holz-Alu-Einsatz bei entsprechender Abnahmemenge auf Anfrage!

Adolf Münchinger · Holz-Import-Export GmbH & Co. KG · Schlattstraße 19 · DE-75443 Ötisheim · Tel. +49 7041 95150 · Fax +49 7041 8160930
office@muenchinger-holz.de · **www.muenchinger-holz.de**

LAMELLIERTE KANTELN

HOLZART	AUFBAU	DIMENSIONEN
MÜNCHINGER ENERGYLINE – AUCH MIT FSC®- ODER PEFC-ZERTIFIZIERUNG ERHÄTLICH		
MÜNCHINGER ENERGYLINE EICHE Decklagen in Eiche, natürliche Farbunterschiede sowie teilweise vorkommender Splint, auch im Sichtbereich, nicht ausgeschlossen, fallende Struktur, Mittellage aus hochdichtem Dämmstoff, Lambda-Wert 0,04 W/m²K, Dämmkern bestehend aus Einzellängen 2,15 m in der Länge stumpf aneinander gelegt, nicht verleimt, anfallende Verschnittlängen werden ebenfalls eingelegt, mit einseitigem Eiche-Echtholzanleimer, verleimt mit PU-Kleber, mehrfach verleimt	DKD DDD DKK DDK	72 x 86 / 105 / 115 / 145 mm 84 x 86 / 105 / 115 / 145 mm 96 x 86 / 105 / 115 / 145 mm
MÜNCHINGER ENERGYLINE OREGON PINE/FICHTE 1 Decklage in Oregon Pine, 1 Decklage in Fichte, Punktäste und Harzgallen wie bei Fichte charakteristisch, nicht ausgeschlossen, im Prinzip fehlerfrei, Rifts/Halbrifts, Mittellage aus hochdichtem Dämmstoff, Lambda-Wert 0,04 W/m²K, Dämmkern bestehend aus Einzellängen 2,15 m in der Länge stumpf aneinander gelegt, nicht verleimt, anfallende Verschnittlängen werden ebenfalls eingelegt, mit einseitigem Fichte-Echtholzanleimer, verleimt mit PU-Kleber, mehrfach verleimt	DKD DDD DKK DDK K70+KK70+	72 x 86 / 115 / 145 mm 84 x 86 / 115 / 145 mm 96 x 86 / 115 / 145 mm

D = durchgehende Lage / K = keilgezinkte Lage

Sämtliche Sondermaße oder spezielle Aufbauten z. B. für Holz-Alu-Einsatz bei entsprechender Abnahmemenge auf Anfrage!

Adolf Münchinger · Holz-Import-Export GmbH & Co. KG · Schlattstraße 19 · DE-75443 Ötisheim · Tel. +49 7041 95150 · Fax +49 7041 8160930
office@muenchinger-holz.de · **www.muenchinger-holz.de**

LAMELLIERTE KANTELN

HOLZART	AUFBAU	DIMENSIONEN
MÜNCHINGER ENERGYLINE – AUCH MIT FSC®- ODER PEFC-ZERTIFIZIERUNG ERHÄTLICH		
MÜNCHINGER ENERGYLINE KIEFER Decklagen in Kiefer, Mittellage aus hochdichtem Dämmstoff, Lambda-Wert 0,04 W/m²K, Dämmkern bestehend aus Einzellängen 2,15 m in der Länge stumpf aneinander gelegt, nicht verleimt, anfallende Verschnittlängen werden ebenfalls eingelegt, mit einseitigem Kiefer-Echtholzanleimer, verleimt mit PU-Kleber, mehrfach verleimt	DKD DDD DKK DDK KKK K70+KK70+	72 x 88 / 105 / 115 / 145 mm 84 x 88 / 105 / 115 / 145 mm 96 x 88 / 105 / 115 / 145 mm
MÜNCHINGER ENERGYLINE OREGON PINE Decklagen in Oregon Pine, im Prinzip fehlerfrei, Rifts/Halbrifts, Mittellage aus hochdichtem Dämmstoff, Lambda-Wert 0,04 W/m²K, mit einseitigem Oregon Pine-Echtholzanleimer, verleimt mit PU-Kleber, mehrfach verleimt	DKD DDD DKK DDK K70+KK70+	72 x 86 / 102 / 115 / 145 mm 84 x 86 / 102 / 115 / 145 mm 96 x 86 / 102 / 115 / 145 mm

D = durchgehende Lage / K = keilgezinkte Lage

Sämtliche Sondermaße oder spezielle Aufbauten z. B. für Holz-Alu-Einsatz bei entsprechender Abnahmemenge auf Anfrage!

Adolf Münchinger · Holz-Import-Export GmbH & Co. KG · Schlattstraße 19 · DE-75443 Ötisheim · Tel. +49 7041 95150 · Fax +49 7041 8160930
office@muenchinger-holz.de · **www.muenchinger-holz.de**

MÜNCHINGER ENERGYLINE

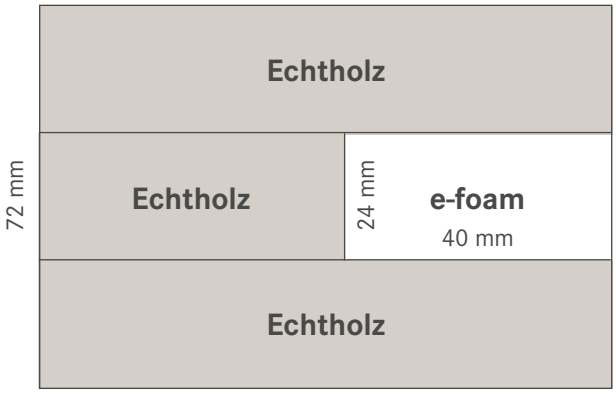

86/105/115/145 mm

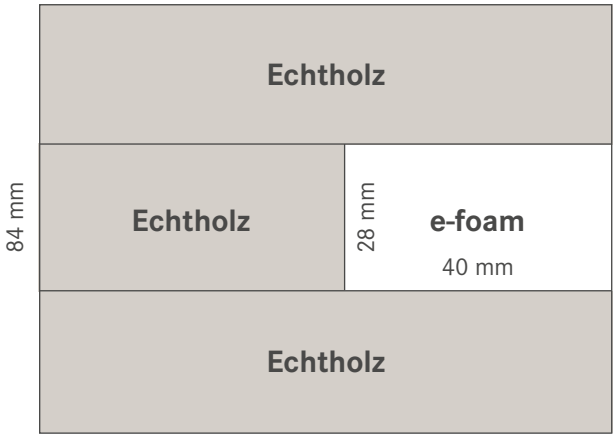

86 mm

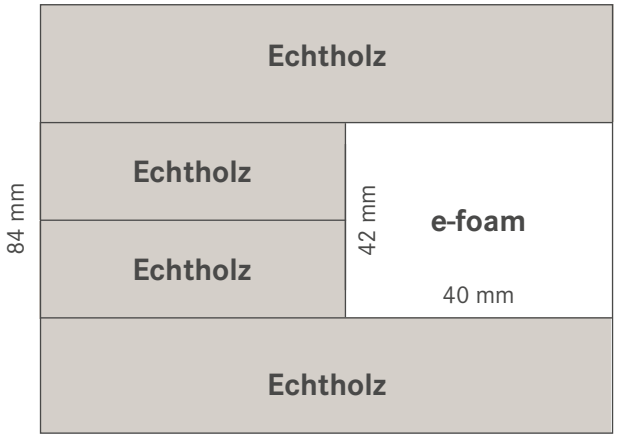

105/115/145 mm

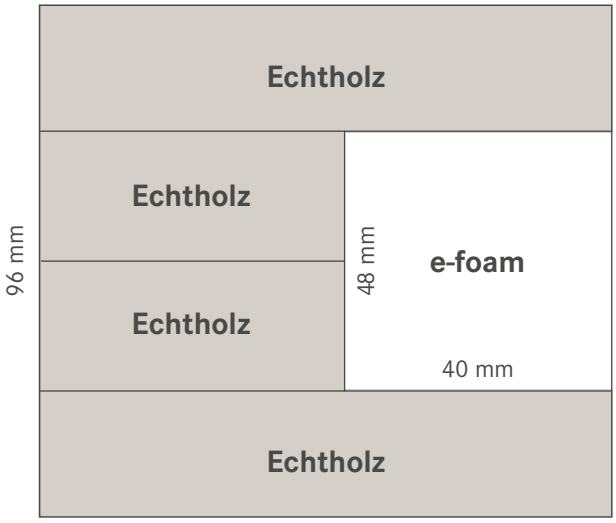

86/105/115/145 mm

Adolf Münchinger · Holz-Import-Export GmbH & Co. KG · Schlattstraße 19 · DE-75443 Ötisheim · Tel. +49 7041 95150 · Fax +49 7041 8160930
office@muenchinger-holz.de · **www.muenchinger-holz.de**

LAMELLIERTE KANTELN

PRODUKT	DIMENSIONEN	LIEFERBAR IN
PFOSTEN-/RIEGEL-HÖLZER WINTERGARTEN-HÖLZER für den Fassadenbau oder im Wintergartenbereich, für Holz- oder Holz-Alu-Konstruktion, Decklagen in Rifts/Halbrifts, weitere Lagen auch mit Flader gemischt möglich D4-Kleber nach EN 204, mehrfach verleimt, Aufbau im 24 mm-Raster, Blockprofil, künstlich getrocknet **Je nach Holzart auch mit FSC®- oder PEFC-Zertifikat erhältlich!**	Breiten: 57 / 67 / 76 / 88 / 95 / 105 / 115 / 125 / 145 mm	Kiefer, Fichte, europ. Lärche, Tanne, Buche, Sipo Mahagoni, Sapeli, Hemlock, Oregon Pine, amerik. Weisseiche, amerik. Ahorn, amerik. Esche, Meranti, E. Globulus, Red Grandis
BSH für tragende Holzbauteile, für Holz- oder Holz-Alu-Konstruktion, Brettschichtholz nach DIN EN 14080:2013 bis Festigkeitsklasse GL 30h, im Prinzip fehlerfrei, Decklage(n) in Rifts/Halbrifts, weitere Lagen auch mit Flader gemischt möglich, mehrfach verleimt, Aufbau im 24 mm-Raster, Blockprofil, künstlich getrocknet **Je nach Holzart auch mit FSC®- oder PEFC-Zertifikat erhältlich!**	Breiten: 57 / 67 / 76 / 88 / 95 / 105 / 115 / 125 / 145 mm	Kiefer, Fichte, Tanne
RECYCLING-HOLZ D4-Kleber nach EN 204, aus verschiedenen Nadelholzarten erzeugt, für Unterkonstruktions-/ Blindhölzer geeignet, ansonsten ohne Qualitätsansprüche, daher Risse, Äste, Bläue/Farbfehler, etc. erlaubt, mehrfach verleimt, Blockprofil, künstlich getrocknet	Dimensionen auf Anfrage	

D = durchgehende Lage / K = keilgezinkte Lage

Sämtliche Sondermaße oder spezielle Aufbauten z. B. für Holz-Alu-Einsatz bei entsprechender Abnahmemenge auf Anfrage!

Adolf Münchinger · Holz-Import-Export GmbH & Co. KG · Schlattstraße 19 · DE-75443 Ötisheim · Tel. +49 7041 95150 · Fax +49 7041 8160930
office@muenchinger-holz.de · **www.muenchinger-holz.de**

HAUSTÜRKANTEL MIT MULTIPLEXKERN (HTLM)

Sämtliche Sondermaße oder spezielle Aufbauten z. B. für Holz-Alu-Einsatz bei entsprechender Abnahmemenge auf Anfrage!

Technische Daten

HOLZARTEN:

Kiefer, Meranti, amerik. Weißeiche,
andere Holzarten auf Anfrage

AUFBAU:

Decklagen durchgehend, bei Kiefer
in Rifts/Halbrifts, Stärke 21–24 mm, Länge der
Decklagen 2,00 m+

Mittellage Multiplexkern, Breite 85 mm, mit Anleimer
in einer Stärke von 24–30 mm und
einer Breite von 30 mm, Anleimer durchgehend oder
keilgezinkt

VERLEIMUNG:

D4-Verleimung

ABNAHME:

Paketweise, Pakete á 32 Stück
1 Haustürkantel lang mit Multiplexkern (HTLM)
+ 1 Haustürkantel kurz (DKD)

Adolf Münchinger · Holz-Import-Export GmbH & Co. KG · Schlattstraße 19 · DE-75443 Ötisheim · Tel. +49 7041 95150 · Fax +49 7041 816093 0
office@muenchinger-holz.de · **www.muenchinger-holz.de**

SPEZIALKANTELN FÜR HEBE-/ SCHIEBE-TÜRZARGEN

Technische Daten – auch mit PEFC-/FSC® Zertifizierung möglich

HOLZART: Kiefer, Fichte

AUFBAU:

Decklage durchgehend, mind. 10 mm stark, Rifts/Halbrifts
Weitere Lagen keilgezinkt
Anleimer durchgehend, mind. 24 mm stark

VERLEIMUNG: PU-Kleber

LÄNGEN: 2,50 m/3,00 m/4,00 m

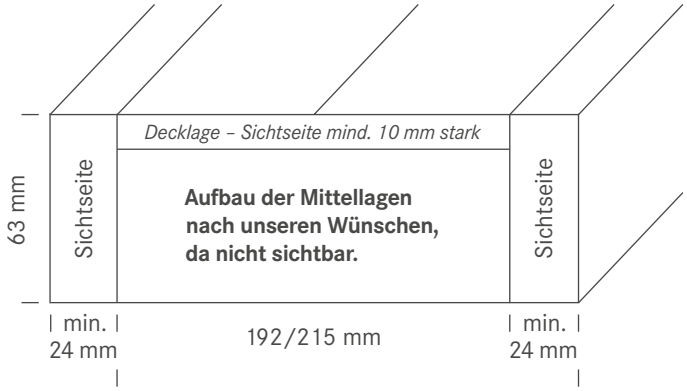

HOLZART: amerik. Weisseiche, E. Globulus

AUFBAU:

Decklage durchgehend, mind. 10 mm stark
Weitere Lagen keilgezinkt
Anleimer durchgehend,
mind. 21 mm stark (Eiche, E. Globulus)
mind. 24 mm stark (Lärche)

VERLEIMUNG: Weisseiche D4-Kleber
E. Globulus PU-Kleber

LÄNGEN: 2,30 m/2,50 m/3,00 m/4,00 m

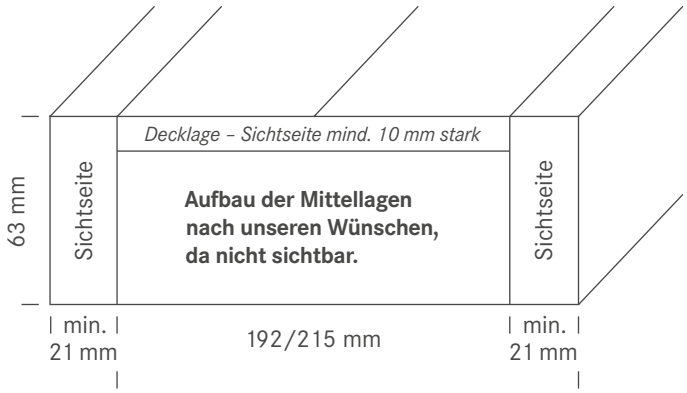

HOLZART: Meranti

AUFBAU (gemäß Zeichnungen):

Decklage durchgehend, mind. 10 mm stark
Mittellage stäbchenverleimt
Anleimer durchgehend,
24 mm bei 192 mm
35,5 mm bei 215 mm

VERLEIMUNG: wasserfest verleimt

LÄNGEN:

192 mm 2,20 / 2,50 / 3,00 / 3,50 / 4,50 / 5,00 / 5,90 m
215 mm 2,20 / 2,50 / 3,00 / 3,50 / 4,50 / 5,00 / 5,90 m

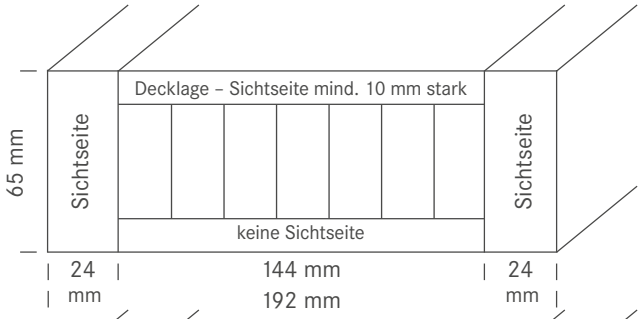

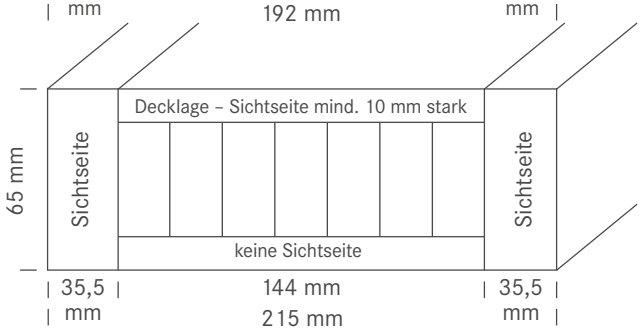

Sämtliche Sondermaße bei entsprechender Abnahmemenge auf Anfrage!

Adolf Münchinger · Holz-Import-Export GmbH & Co. KG · Schlattstraße 19 · DE-75443 Ötisheim · Tel. +49 7041 95150 · Fax +49 7041 8160930
office@muenchinger-holz.de · **www.muenchinger-holz.de**

SPEZIALKANTELN FÜR HEBE-/ SCHIEBE-TÜRZARGEN

Technische Daten

HOLZART: Kiefer, Fichte

AUFBAU:

Decklage Kmax.4 mind. 10 mm stark,
Rifts/Halbrifts
Weitere Lagen keilgezinkt
Anleimer Kmax.4, mind. 24 mm stark

VERLEIMUNG: PU-Kleber

LÄNGE: 6,20 m

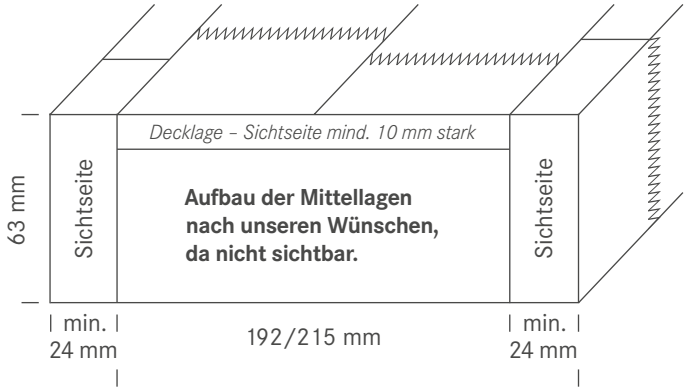

HOLZART: Weisseiche, E. Globulus

AUFBAU:

Decklage Kmax.4 mind. 10 mm stark,
E. Globulus in Rifts/Halbirfts
Weitere Lagen keilgezinkt oder stabverleimt
Anleimer Kmax.4, mind. 21 mm stark (Eiche, E. Globulus)

VERLEIMUNG: amerik. Weisseiche D4-Kleber
E. Globulus PU-Kleber

LÄNGE: 6,20 m

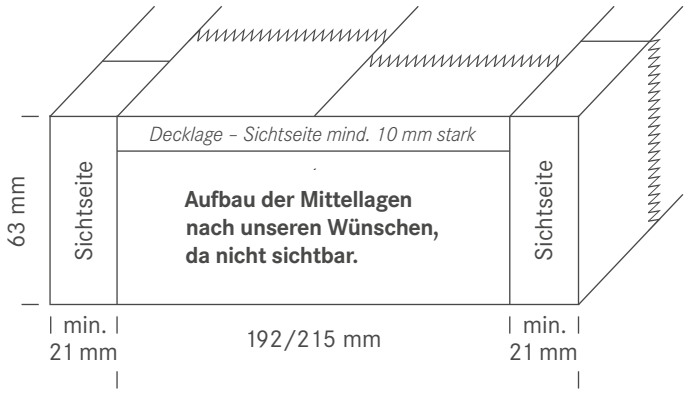

Sämtliche Sondermaße bei entsprechender Abnahmemenge auf Anfrage!

Adolf Münchinger · Holz-Import-Export GmbH & Co. KG · Schlattstraße 19 · DE-75443 Ötisheim · Tel. +49 7041 95150 · Fax +49 7041 8160930
office@muenchinger-holz.de · **www.muenchinger-holz.de**

ECOLINE KANTEL
NO LIMITS

Unsere ökologische Kantel NO LIMITS bietet Architekten, Planern und Verarbeitern im Objekt- und Wohnbau mehr Flexibilität, Nachhaltigkeit und Wirtschaftlichkeit bei ihrer zukünftigen Gestaltungsarbeit. Dieses Produkt vereint sämtliche aktuellen Anforderungen der modernen Fenster-, Türen- und Fassadenindustrie:

- **Qualität:**

  Die kaum sichtbaren Keilzinkstöße sind auf das unvermeidliche Mindestmaß reduziert und beeinträchtigen die homogene Optik nur minimal.

Fichte-Kantel NO LIMITS unbehandelt

- **Ökologie:**

  Dem natürlichen Werkstoff Holz, mit all seinen positiven Eigenschaften und Besonderheiten, wird Rechnung getragen und wir können heute und auch zukünftig eine nachhaltige Versorgung gewährleisten.

Fichte-Kantel NO LIMITS oberflächenbehandelt, kaum sichtbare Keilzinkstöße

- **Beschaffungs- und Planungssicherheit:**

  Das Produkt ist kurzfristig lieferbar, unabhängig von der Jahreszeit, Rohwarensituation und dem Rundholzmarkt und wir bieten ein sehr gutes Preis-Leistungsverhältnis.

Individuelle Lösungen brauchen starke Partner.

Gemeinsam mit Münchinger die Zukunft des natürlichen Werkstoffes Holz im Fenster-, Türen- und Fassadenbau gestalten.

NO LIMITS – die nachhaltige Kantel.

Adolf Münchinger · Holz-Import-Export GmbH & Co. KG · Schlattstraße 19 · DE-75443 Ötisheim · Tel. +49 7041 95150 · Fax +49 7041 8160930
office@muenchinger-holz.de · **www.muenchinger-holz.de**

ECOLINE KANTEL
NO LIMITS

die ökologisch nachhaltige Kantel.

Sie bietet Planungssicherheit dank ihrer unbegrenzten Länge.

Verfügbar in folgenden Holzarten:

- Fichte
- Kiefer
- Eiche
- Tanne

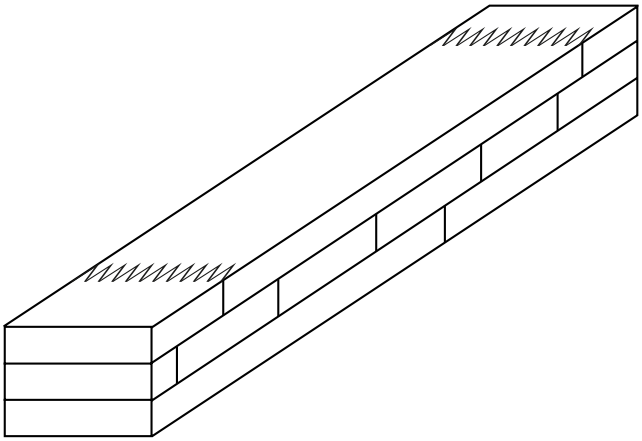

Möglicher Aufbau einer NO LIMITS Kantel

Kantelaufbau:

- Längen bis 1,90 m: Decklage(n) durchgehend
- Längen von 2,00 m bis 2,95 m: Decklage(n) mit 2-3 Keilzinkstößen
- Längen von 3,00 m bis 3,95 m: Decklage(n) mit 3-4 Keilzinkstößen
- Längen ab 4,00 m: nach Absprache

Sonderwünsche auf Anfrage!

Lieferbar in allen handelsüblichen Rohstärken und Rohbreiten:

Stärke	Breite
• 72 mm	• 86 mm
• 84 mm	• 105 mm
• 96 mm	• 115 mm
	• 125 mm
	• 145 mm

Weitere Dimensionen auf Anfrage!

Abnahmemenge:

- ab 30 Stück, als NO LIMITS verfügbar
- bis 30 Stück, als KMAX4 K KMAX4 (Decklage(n): max. 4 Keilzinkstöße, Mittellage: flexible Anzahl an Keilzinkstößen), in der Länge 6,00m verfügbar

Adolf Münchinger · Holz-Import-Export GmbH & Co. KG · Schlattstraße 19 · DE-75443 Ötisheim · Tel. +49 7041 95150 · Fax +49 7041 8160930
office@muenchinger-holz.de · **www.muenchinger-holz.de**

PFOSTEN-/RIEGEL PREMIUMLINE

Fakten zu Münchinger Pfosten-/Riegel Premiumline

- Die Verklebung der Furniere auf der Pfosten-/Riegel erfolgt mittels eines hochwertigen reaktiven Schmelzklebstoffsystems (PUR-Verleimung)
- Das Furnier kann längs oder quer überfurniert werden (auch Furnier-Kombinationen)
- Das Furnier ist mit 2 x 30 g Vlies kaschiert und auf 365 mµ geschliffen
- Die Unterkonstruktion ist aus Kiefer/Fichte, welche den statischen Nachweis hat (für tragende Holzbauteile, Brettschichtholz nach DIN EN 14080:2013 bis Festigkeitsklasse GL 24)
- Verpackt werden die Profile auf Holzpaletten und zusätzlich mit Schutzmaterialien, wie z. B. PE Vlies, versehen. Des Weiteren werden sie in Handstretchfolie gewickelt und fest mit PET Bändern fixiert.
- Der Preis differiert je nach Holzart und muss im Einzelfall angefragt werden. Des Weiteren ist der Preis abhängig von der Auftrags-/Losgröße
- Die Lieferzeit beträgt, je nach Verfügbarkeit der Furniere, insgesamt ca. 5-6 Wochen

Im Bereich Ummantelung bestehen vielfältige Möglichkeiten: div. Holzarten (auf Anfrage) oder auch Edelstahloptik.

Herkömmliche Pfosten-/Riegel

Pfosten-/Riegel Premiumline

Pfosten-/Riegel Premiumline

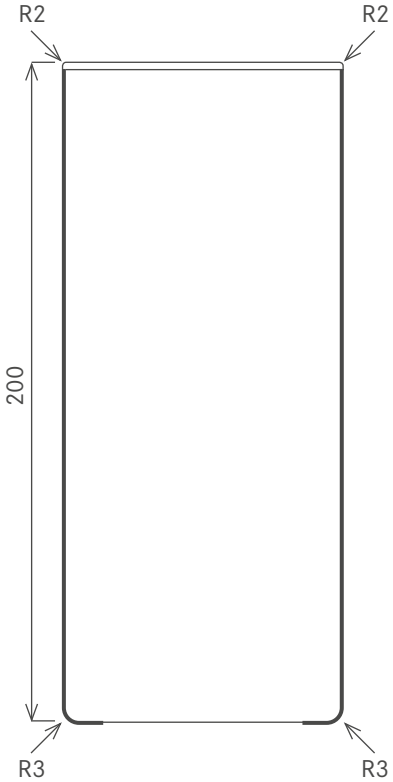

Beispiel Fertigprofil

Adolf Münchinger · Holz-Import-Export GmbH & Co. KG · Schlattstraße 19 · DE-75443 Ötisheim · Tel. +49 7041 95150 · Fax +49 7041 8160930
office@muenchinger-holz.de · **www.muenchinger-holz.de**

MÜNCHINGER

Made in Germany

PFOSTEN-/RIEGEL PREMIUMLINE DESIGN

Die Kantel für anspruchsvolle, moderne Architektur, in edler Massivholzoptik. Hochwertig, filigran und leistungsstark, zum besten Preis- Leistungsverhältnis.

Bild: Firma Bojer

IHRE ANWENDUNGSBEREICHE:

- Pfosten-/Riegel-Konstruktionen
- Wintergärten
- Innenausbau

IHRE VORTEILE:

- Massivholzoptik
  Kern: Kiefer/Fichte
  Decklage: Eiche, Esche, Buche, jede gewünschte Holzart ist möglich
- einfachere Verarbeitung durch geringeres Gewicht
- statisch verleimt für tragende Holzbauteile, Brettschichtholz nach DIN EN 14080:2013, bis Festigkeitsklasse GL 30h
- Zertifikat der Leistungsbeständigkeit durch MPA Stuttgart
- sämtliche gängigen Dimensionen sind erhältlich, aber auch Sonderkonstruktionen nach Rücksprache
- max. Länge 7,70 m
  - Längen bis 1,90 m: Decklage(n) durchgehend
  - Längen von 2,00 m bis 2,95 m: Decklage(n) mit 2-3 Keilzinkstößen
  - Längen von 3,00 m bis 3,95 m: Decklage(n) mit 3-4 Keilzinkstößen
  - Längen ab 4,00 m nach Absprache

Adolf Münchinger · Holz-Import-Export GmbH & Co. KG · Schlattstraße 19 · DE-75443 Ötisheim · Tel. +49 7041 95150 · Fax +49 7041 8160930
office@muenchinger-holz.de · **www.muenchinger-holz.de**

MÜNCHINGER

Made in Germany

PFOSTEN-/RIEGEL PREMIUMLINE CLASSIC

Die Kantel für anspruchsvolle moderne Architektur.
Hochwertig, filigran und leistungsstark, zum besten Preis- Leistungsverhältnis.

Bild: Solarlux

IHRE ANWENDUNGSBEREICHE:

- Pfosten-/Riegel-Konstruktionen
- Wintergärten
- Innenausbau

MPA Materialprüfungsanstalt Universität Stuttgart

Notifizierte Stelle Nr. 0672

Zertifikat der Leistungsbeständigkeit

Nr. 0672-CPR-0766

Gemäß der *Verordnung (EU) Nr. 305/2011 des Europäischen Parlaments und des Rates vom 9. März 2011* (Bauproduktenverordnung - CPR) gilt dieses Zertifikat für

das/die Bauprodukt/e: Brettschichtholz bis Festigkeitsklasse GL 30

In Verkehr gebracht unter dem Namen oder der Marke: Münchinger Holz GmbH, Gewerbepark Wiedersbach 1, 91578 Leutershausen, Deutschland

hergestellt im/in den Herstellerwerk/en: 91578 Leutershausen, Deutschland

Dieses Zertifikat bescheinigt, dass alle Vorschriften über die Bewertung und Überprüfung der Leistungsbeständigkeit, beschrieben im

Anhang ZA der harmonisierten Norm/en: EN 14080:2013

entsprechend System: 1

für die in diesem Zertifikat erklärte Leistung angewendet werden und dass die werkseigene Produktionskontrolle des Herstellers geeignet ist, die

Leistungsbeständigkeit des Bauprodukts

zu gewährleisten.

Dieses Zertifikat wurde erstmals am 25.02.2020 ausgestellt und bleibt gültig, solange weder die harmonisierte Norm, das Bauprodukt, die AVCP-Methoden noch die Herstellbedingungen im Werk wesentlich geändert werden, es sei denn, das Zertifikat wurde von der notifizierten Produktzertifizierungsstelle ausgesetzt oder zurückgezogen.

Stuttgart, 25.02.2020

Leitender Akademischer Direktor Dr. S. Aicher, Leiter der Zertifizierungsstelle

DAkkS Deutsche Akkreditierungsstelle D-ZE-12071-01-00

Materialprüfungsanstalt Universität Stuttgart · Notifizierte Stelle Nr. 0672 · Pfaffenwaldring 32 · 70569 Stuttgart · Deutschland

IHRE VORTEILE:

- Kostenersparnis durch die Kombination:

  Kern: Kiefer/Fichte

  Decklage: Eiche, Esche, Buche,
  jede gewünschte Holzart ist möglich
- einfachere Verarbeitung durch geringeres Gewicht
- statisch verleimt für tragende Holzbauteile, Brettschichtholz nach DIN EN 14080:2013, bis Festigkeitsklasse GL 30h
- sämtliche gängigen Dimensionen sind erhältlich, aber auch Sonderkonstruktionen nach Rücksprache
- max. Länge 7,70 m

Adolf Münchinger · Holz-Import-Export GmbH & Co. KG · Schlattstraße 19 · DE-75443 Ötisheim · Tel. +49 7041 95150 · Fax +49 7041 8160930
office@muenchinger-holz.de · **www.muenchinger-holz.de**

UNAVITA® ACCOYA®

ZUKUNFT SCHAFFEN MIT ACCOYA®. EIN LEBEN **LANG.**

Wäre es nicht großartig, wenn es ein Holz geben würde, dass aus schnellwachsenden, nachhaltigen Bäumen entsteht und Leistungen erbringt, die alle Vorteile von tropischen Holzarten sowie PVC und Aluminium übertrifft? Die Antwort ist Accoya®!

Bild: accoya

Accoya® steht für Verantwortung und NACHHALTIGKEIT

Daher stammen sämtliche Accoya® Holzprodukte aus nachhaltiger Forstwirtschaft mit FSC®-Zertifizierung. Zudem trägt das Produkt das „cradle to cradle“ Goldzertifikat, was für kontinuierliche Stoffwechselkreisläufe und positiv definierte Materialien steht. Für Mensch und Umwelt gesund.

FSC www.fsc.org FSC® C021043 Das Zeichen für verantwortungsvolle Waldwirtschaft

CERTIFIED cradletocradle GOLD

Ihre Anwendungsbereiche:

- Lamellierte Accoya® UNAVITA® Kantel für Fenster-, Fassade- und Türen.
- Münchinger`s Historicline, Accoya®2-fach kombiniert mit Kiefer/Fichte/ Tanne/ Oregon Pine PEFC zertifiziert, oder 100% Accoya® FSC® zertifiziert. Aufbau und Abmessungen nach ihren Anforderungen.
- Accoya® UNAVITA® Terrassendielen, Fassaden- und Sitzbankleisten. Profile und Abmessungen nach Wunsch.
- Sägerauhe Accoya® UNAVITA® Schnittware, FSC® zertifiziert.
  Abmessungen: 26 x 104 / 128 / 156 / 208 / 260 / 310 mm
  35 x 104 / 128 / 156 / 208 mm
  40 x 156 / 208 mm
  52 x 78 / 104 / 156 / 208 mm
  65 x 104 / 156 / 208 mm
  78 x 104 / 156 mm
  104 x 104 mm

Weitere Längen und Abmessungen auf Anfrage erhältlich.

Adolf Münchinger · Holz-Import-Export GmbH & Co. KG · Schlattstraße 19 · DE-75443 Ötisheim · Tel. +49 7041 95150 · Fax +49 7041 8160930
office@muenchinger-holz.de · **www.muenchinger-holz.de**

MÜNCHINGER HISTORICLINE

Speziell entwickelt für historische Fenster basierend auf den Anforderungen des Denkmalschutzes

Wetterschenkel ohne Leimfuge, dafür aus einem massiven Stück **ACCOYA®** (siehe Abbildung 1).
Somit ist der problematische, bewitterte Teil des Fensters optimal ausgerüstet für bestmögliche Resistenz, Form- und Farbstabilität.

ACCOYA® durchgehend mind. 56 mm stark
Kiefer/Fichte keilgezinkt
Kiefer/Fichte K70 cm+

Abbildung 1

Aufbau der verleimten Kantel

1. Decklage ACCOYA® durchgehend mind. 56 mm stark, fallende Struktur, hier können teils starke Farbunterschiede und Lattenstreifen, wie typisch für **ACCOYA®** auftreten und stellen keinen Reklamationsgrund dar, für deckenden Anstrich (außen!)

Accsys empfiehlt die Verwendung von Edelstahlschrauben, Beschlägen usw., die direkt mit dem Holz in Kontakt treten bzw. in irgendeiner Weise mit der verbleibenden Rest-Essigsäure in Kontakt kommen können, **restliche Lagen in Kiefer/oder Fichte (wie gewünscht), wobei äußere Lage** aus 70 cm+ erzeugt ist, Keilzinken D4-geleimt, Flächen verleimt mit PU-Kleber, Kiefer/Fichte in Rifts/Halbrifts, im Prinzip fehlerfrei, nach der Verleimung nicht nachgehobelt, **ACCOYA®**/KIEFER/KIEFER 70+, je nach Stärke 2-/3-fach.

MÖGLICHE DIMENSIONEN

115 x 86 mm	Längen: 2,40 m+ (typische **ACCOYA®**-Längen)
84 x 86 mm	Längen: 2,40 m+ (typische **ACCOYA®**-Längen)

Adolf Münchinger · Holz-Import-Export GmbH & Co. KG · Schlattstraße 19 · DE-75443 Ötisheim · Tel. +49 7041 95150 · Fax +49 7041 816093 0
office@muenchinger-holz.de · **www.muenchinger-holz.de**

MÜNCHINGER STATIKLINE

DECKLAGEN:

6 – 10 mm, i.P. fehlerfrei

Kiefer: Rifts/Halbrifts, PU-verleimt

Fichte: Rifts/Halbrifts, PU-verleimt, Punktäste und Harzgallen evtl. möglich

Eiche: fallende Struktur, wasserfest verleimt, natürliche Farbunterschiede sowie evtl. vorkommender Splint möglich

Meranti: Rifts/Halbrifts, wasserfest verleimt

MITTELLAGE:

Äußere Stäbe: mindestens 24 mm, durchgehend,
Statikkern: mehrfach verleimt und keilgezinkt

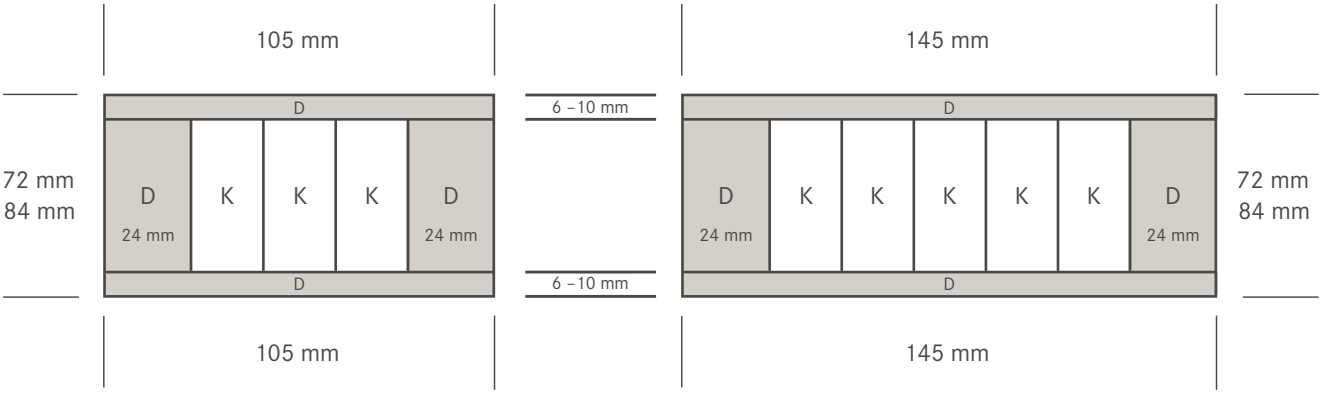

DIMENSIONEN:

72/84 x 105 mm andere Dimensionen auf Anfrage

LÄNGE:

2,30 m/2,50 m/3,00 m
Eiche: 2,40 m/2,70 m/3,00 m

HOLZARTEN:

Meranti, Kiefer, Fichte, Eiche
andere Holzarten auf Anfrage

DIMENSIONEN:

72/84 x 145 mm andere Dimensionen auf Anfrage

LÄNGE:

2,30 m/2,50 m/3,00 m
Eiche: 2,40 m/2,70 m/3,00 m

ZERTIFIKATE

Je nach Holzart auch mit FSC®- oder PEFC-Zertifikat möglich

Adolf Münchinger · Holz-Import-Export GmbH & Co. KG · Schlattstraße 19 · DE-75443 Ötisheim · Tel. +49 7041 95150 · Fax +49 7041 8160930
office@muenchinger-holz.de · **www.muenchinger-holz.de**

MÜNCHINGER HOLZ-ALU-LINE

Herkömmliche Holz-Alu-Kantel

Münchinger Holz-Alu-Line

MÖGLICHE DIMENSIONEN:

72 x 86 / 105 mm
84 x 86 / 105 mm

MÖGLICHE HOLZARTEN:

Kiefer/Fichte/Eiche

weitere Holzarten und Dimensionen auf Anfrage/ Je nach Holzart auch mit FSC®- oder PEFC-Zertifikat möglich

D 6 – 10 mm stark	D
	K
	K

D = durchgehend in der gewünschten Holzart
K = keilgezinkt und evtl. als Recycling möglich

Adolf Münchinger · Holz-Import-Export GmbH & Co. KG · Schlattstraße 19 · DE-75443 Ötisheim · Tel. +49 7041 95150 · Fax +49 7041 816093 0
office@muenchinger-holz.de · **www.muenchinger-holz.de**

RIFFELBOHLEN

HOLZART	DIMENSIONEN
BANGKIRAI (YELLOW BALAU) antislip, standard & better gem. MGR 1984, künstlich getrocknet auf ca. 20 –25 %, Länge: 2,45 m+	
eine Seite rund geriffelt, eine Seite rechteckig genutet (7 Nuten) 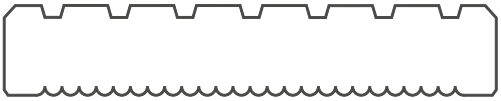	21 x 145 mm 25 x 145 mm 45 x 145 mm
2-seitig rund geriffelt 	42/45 x 70 mm
4-seitig rund geriffelt 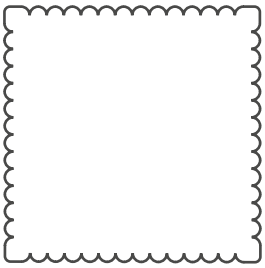	90 x 90 mm
2-seitig rund geriffelt 	19 x 90 mm

Adolf Münchinger · Holz-Import-Export GmbH & Co. KG · Schlattstraße 19 · DE-75443 Ötisheim · Tel. +49 7041 95150 · Fax +49 7041 8160930
office@muenchinger-holz.de · **www.muenchinger-holz.de**

MÜNCHINGER

SCHNITTHÖLZER

HOLZART	PRODUKTART	DIMENSIONEN
EUROPÄISCHE NADELHÖLZER – AUCH MIT FSC®- ODER PEFC- ZERTIFIZIERUNG MÖGLICH		
KIEFER besäumt, im Prinzip fehlerfrei, blaufrei, künstlich getrocknet	Seiten	25 / 28 / 32 / 38 / 42 x 150 mm+
KIEFER aus Stammware erzeugt, 3- bis 4-seitig fehlerfrei, künstlich getrocknet	Kanteln	75 x 90 / 110 / 120 / 130 / 140 / 150 mm
KIEFER unbesäumt, breitliegend, aus ausgesuchtem Rundholz erzeugt, blaufrei, künstlich getrocknet	Blockware	42 / 52 / 65 / 76 / 90 mm
FICHTE unbesäumt, breitliegend, aus ausgesuchtem Rundholz erzeugt, blaufrei, künstlich getrocknet	Seiten	25 / 30 / 32 / 35 / 40 / 52 / 55 / 60 / 65 / 78 mm
	Blockware	30 / 40 / 52 / 62 / 65 / 76 / 85 / 92 mm
EUROPÄISCHE LÄRCHE unbesäumt, breitliegend, aus ausgesuchtem Rundholz erzeugt, blaufrei, künstlich getrocknet	Blockware	28 / 30 / 36 / 40 / 52 / 65 / 76 mm
TANNE unbesäumt, breitliegend, aus ausgesuchtem Rundholz erzeugt, blaufrei, künstlich getrocknet	Blockware	30 / 35 / 40 / 52 / 65 / 78 mm
RED GRANDIS einheitliche Farbe, fallende Struktur, künstlich getrocknet	Schnittholz	26 x 155 mm+ 28 x 130 mm+ / 155 mm+ 33 x 155 mm+ 40 x 130 mm+ / 180 mm+ 52 x 130 mm+ / 205 mm+

Sondermaße und andere Qualitäten bei entsprechender Abnahmemenge auf Anfrage!

Adolf Münchinger · Holz-Import-Export GmbH & Co. KG · Schlattstraße 19 · DE-75443 Ötisheim · Tel. +49 7041 95150 · Fax +49 7041 8160930
office@muenchinger-holz.de · **www.muenchinger-holz.de**

MÜNCHINGER

SCHNITTHÖLZER

HOLZART	PRODUKTART	DIMENSIONEN
EUROPÄISCHE LAUBHÖLZER – AUCH MIT FSC®- ODER PEFC-ZERTIFIKAT ERHÄLTLICH!		
BUCHE unbesäumt, gedämpft od. ungedämpft, künstlich getrocknet	Blockware	30 / 35 / 40 / 52 / 60 / 65 mm
EUROPÄISCHE EICHE unbesäumt, breitliegend, aus ausgesuchtem Rundholz erzeugt, künstlich getrocknet	Blockware	32 / 35 / 42 / 48 / 52 / 60 / 65 / 82 mm
AHORN im Prinzip 1-seitig astrein, hell, künstlich getrocknet, Länge: 3,00 m+	Blockware	32 / 52 / 55 / 60 mm

Alle gängigen Buntlaubhölzer sind bei entsprechender Abnahmemenge auf Anfrage möglich!

E. GLOBULUS Rohdichte 850 kg+, Rifts/Halbrifts, parallel besäumt, kleine gesund verwachsene Äste und Spiegel wie bei E. Globulus aus Galizien charakteristisch, nicht ausgeschlossen, künstlich getrocknet	egalisiert	28 x 92 / 112 / 122 / 132 / 152 mm
	nicht egalisiert	30 x 100 / 120 / 130 / 160 mm

Sondermaße und andere Qualitäten bei entsprechender Abnahmemenge auf Anfrage!

Adolf Münchinger · Holz-Import-Export GmbH & Co. KG · Schlattstraße 19 · DE-75443 Ötisheim · Tel. +49 7041 95150 · Fax +49 7041 8160930
office@muenchinger-holz.de · **www.muenchinger-holz.de**

SCHNITTHÖLZER

HOLZART	PRODUKTART	DIMENSIONEN
AFRIKANISCHE LAUBHÖLZER		
SIPO MAHAGONI unbesäumt, künstlich getrocknet Eingeschnitten in unserem Lohnsägewerk **100% FSC®- zertifiziert!**	Blockware	28 / 34 / 40 / 52 / 65 / 76 / 78 / 85 / 90 mm alle Stärken auf Anfrage
SAPELI unbesäumt künstlich getrocknet Eingeschnitten in unserem Lohnsägewerk **100% FSC®- zertifiziert!**	Blockware	28 / 40 / 52 / 65 / 76 / 78 / 85 mm alle Stärken auf Anfrage

Weitere afrikanische Holzarten in entsprechender Menge in allen Abmessungen auf Anfrage!

UNAVITA® Accoya® erzeugt aus Pinus radiata. Frischmaß vor Trocknung Accoya® A1-Qualität, im Prinzip 4-seitig fehlerfrei, sägerauh, prozessbedingte Farbunterschiede können auftreten, Accsys empfiehlt die Verwendung von Edelstahlschrauben-, Beschlägen usw., die direkt mit dem Holz in Kontakt treten bzw. in irgendeiner Weise mit der Rest-Essigsäure in Kontakt kommen können **Auch als FSC® Mix Credit erhältlich!**	Schnittware	26 x 104 /156 / 208 mm 33 x 156 / 208 mm 33 x 156 / 208 mm 52 x 156 / 208 mm 65 x 156 / 208 mm weitere Dimensionen auf Anfrage

Sondermaße und andere Qualitäten bei entsprechender Abnahmemenge auf Anfrage!

Adolf Münchinger · Holz-Import-Export GmbH & Co. KG · Schlattstraße 19 · DE-75443 Ötisheim · Tel. +49 7041 95150 · Fax +49 7041 8160930
office@muenchinger-holz.de · **www.muenchinger-holz.de**

SCHNITTHÖLZER

HOLZART	PRODUKTART	DIMENSIONEN
AMERIKANISCHE NADELHÖLZER – AUCH MIT PEFC-ZERTIFIKAT ERHÄLTLICH!		
HEMLOCK Premium bzw. Clears 85/15, künstlich getrocknet	Rifts/ Halbrifts	78 x 155 mm weitere Dimensionen auf Anfrage
	mixed grain	sämtliche Dimensionen auf Anfrage möglich
OREGON PINE Premium bzw. Clears 85/15 künstlich getrocknet	Rifts/ Halbrifts	28 x 155 mm 78 x 130 mm 105 x 105 mm 110 x 110 mm

Sondermaße und andere Qualitäten bei entsprechender Abnahmemenge auf Anfrage!

Adolf Münchinger · Holz-Import-Export GmbH & Co. KG · Schlattstraße 19 · DE-75443 Ötisheim · Tel. +49 7041 95150 · Fax +49 7041 8160930
office@muenchinger-holz.de · **www.muenchinger-holz.de**

SCHNITTHÖLZER

HOLZART	DIMENSIONEN
AMERIKANISCHE LAUBHÖLZER – AUCH MIT PEFC-ZERTIFIKAT ERHÄLTLICH!	
AMERIKANISCHE WEISSEICHE	4/4" – 10/4" x 6" +
AMERIKANISCHE ESCHE	4/4" – 10/4" x 6" +
AMERIKANISCHER AHORN	4/4" – 10/4" x 6" +
AMERIKANISCHER KIRSCHBAUM	4/4" – 10/4" x 6" +
ASIATISCHE LAUBHÖLZER	
MERANTI Rohdichte 450 kg+, nachsortierte Ware, uniform colour, select and better gem. MGR 1984, künstlich getrocknet, einheitliche Farbgebung, nur beste Abladungen **Auch mit PEFC-Zertifikat erhältlich!**	28 x 91 / 105 / 130 / 155 / 205 / 155 mm + 35 x 91 / 105 / 130 / 155 / 205 / 155 mm + 42 x 91 / 155 / 180 / 205 / 230 mm + 52 x 155 / 180 / 205 / 230 / 260/ 285/ 310 / 155 mm + 65 x 155 / 180 / 205 / 230 / 260 / 180 mm + 78 x 91 / 105 / 117 / 130 / 155 / 180 / 205 / 230 / 260 / 180 mm + 91 x 180 mm + 105 x 180 mm +

Sondermaße und andere Qualitäten bei entsprechender Abnahmemenge auf Anfrage!

Adolf Münchinger · Holz-Import-Export GmbH & Co. KG · Schlattstraße 19 · DE-75443 Ötisheim · Tel. +49 7041 95150 · Fax +49 7041 816093 0
office@muenchinger-holz.de · **www.muenchinger-holz.de**

BULLY® HOLZBRIKETTS PREMIUM

Typ L = lange Brenndauer; zertifiziert nach DIN EN ISO 17225-3

Unsere umweltfreundlichen Holzbriketts werden aus trockenen, unbehandelten Holzresten, wie Hobelspäne oder Sägemehl, unter hohem Druck und ohne Zusatz von Bindemitteln, zu Briketts gepresst. Durch die extrem hohe Verdichtung nimmt das Naturprodukt Holz ein hervorragendes Brennverhalten an, ohne die negativen Eigenschaften von fossilen Brennstoffen, wie großes Aschevolumen und ein hoher Schwefelgehalt, aufzuweisen.

Adolf Münchinger · Holz-Import-Export GmbH & Co. KG · Schlattstraße 19 · DE-75443 Ötisheim · Tel. +49 7041 95150 · Fax +49 7041 816093 0
office@muenchinger-holz.de · **www.muenchinger-holz.de**

MASSIVHOLZLEISTEN-PROGRAMM

- Leisten erzeugt aus ausgesuchtem, astarmen, feinjährigem Schnittholz.
- Produziert aus Block- oder Seitenware
- je nach gewünschter Jahrringlage, sägerauh.
- Künstlich getrocknet auf ca. 12 % (+/- 2 %)
- Verpackungseinheit ca. 1,5 cbm kurzfristig verfügbar

	FICHTE	KIEFER	OREGON PINE	MERANTI
Zertifikat/Nachweis:	**PEFC***	**PEFC***	**PEFC**	**SVLK**
16 x 40 mm				X
16 x 50 mm				X
18 x 60 mm				X
22 x 62 mm	X			
22 x 65 mm		X	X	
24 x 35 mm		X		X
25 x 30 mm				X
25 x 35 mm	X		X	
25 x 52 mm	X	X		
25 x 65 mm	X	X	X	
30 x 30 mm				X
30 x 35 mm				X
30 x 40 mm				X
35 x 40 mm	X	X	X	
40 x 40 mm				X
42 x 45 mm		X		
45 x 52 mm	X			
52 x 55 mm		X		
55 x 65 mm	X			

**PEFC = 100 % PEFC-zertifiziert DC – COC-000638*

Weitere Dimensionen auf Anfrage möglich; selbstverständlich auch in weiteren Holzarten. Bitte sprechen Sie uns gerne an!

Adolf Münchinger · Holz-Import-Export GmbH & Co. KG · Schlattstraße 19 · DE-75443 Ötisheim · Tel. +49 7041 95150 · Fax +49 7041 816093 0
office@muenchinger-holz.de · **www.muenchinger-holz.de**

DEUTSCHLAND

Adolf Münchinger
Holz-Import-Export GmbH & Co. KG
Schlattstraße 19
DE 75443 Ötisheim

Tel. +49 7041 951 50
Fax +49 7041 81609 30

office@muenchinger-holz.de

Münchinger Holz GmbH
Gewerbepark Wiedersbach 1
DE 91578 Leutershausen

Tel. +49 9823 9294 30
Fax +49 9823 89 59

ltshsn@muenchinger-holz.de

BELGIEN/NIEDERLANDE/IRLAND GROSSBRITANNIEN/NORD-IRLAND

Michael Keppler

Tel. +49 7041 9515 65
Fax +49 7041 81609 59
Mob. +49 171 8058641

keppler@muenchinger-holz.de

FRANKREICH/BELGIEN

Dominique Aubry
1 Rue du Marché
FR 78870 Bailly

Mob. +33 644 324568

aubry@muenchinger-holz.de

BULGARIEN

ALVI HOLZ Ltd.
Georgi Dimitrov
Lavski rid 14 str., bl.8, ap.40
BG 1680 Sofia

Mob. +359 8984 67906

alviholz@abv.bg

ITALIEN

Parlato srl
Michele Parlato
Via Oberdan 10
IT 40126 Bologna

Tel. +39 051 227105

micheleparlato@aparlato.com

ÖSTERREICH

Adolf Münchinger
Hannes und Martina Schweiger
Holz-Import-Export GmbH & Co. KG
Loitzenberg 7
AT 4312 Ried/Riedmark

Tel. +43 7238 58 73
Fax +43 7238 58 73
Mob. +43 664 5346770

schweiger@muenchinger-holz.de

POLEN

Maciej Mazur
woj. malopolskie
PL 38-315 Uscie Gorlickie 285

Tel. +48 18 35168 67
Mob. +48 730 995615

mazur@muenchinger-holz.de
Skype: maciej121

GRIECHENLAND

Giannis S.Gerontopoulos

Tel. +30 6956 333013

gerontopoulos@geco.com.gr

NORDAMERIKA/KANADA

Thomas Paulus
Vertrieb Kanada/Nordamerika

Tel. +1 250-203-9217

info@tp-wood.com

03.2024 © Münchinger Holz